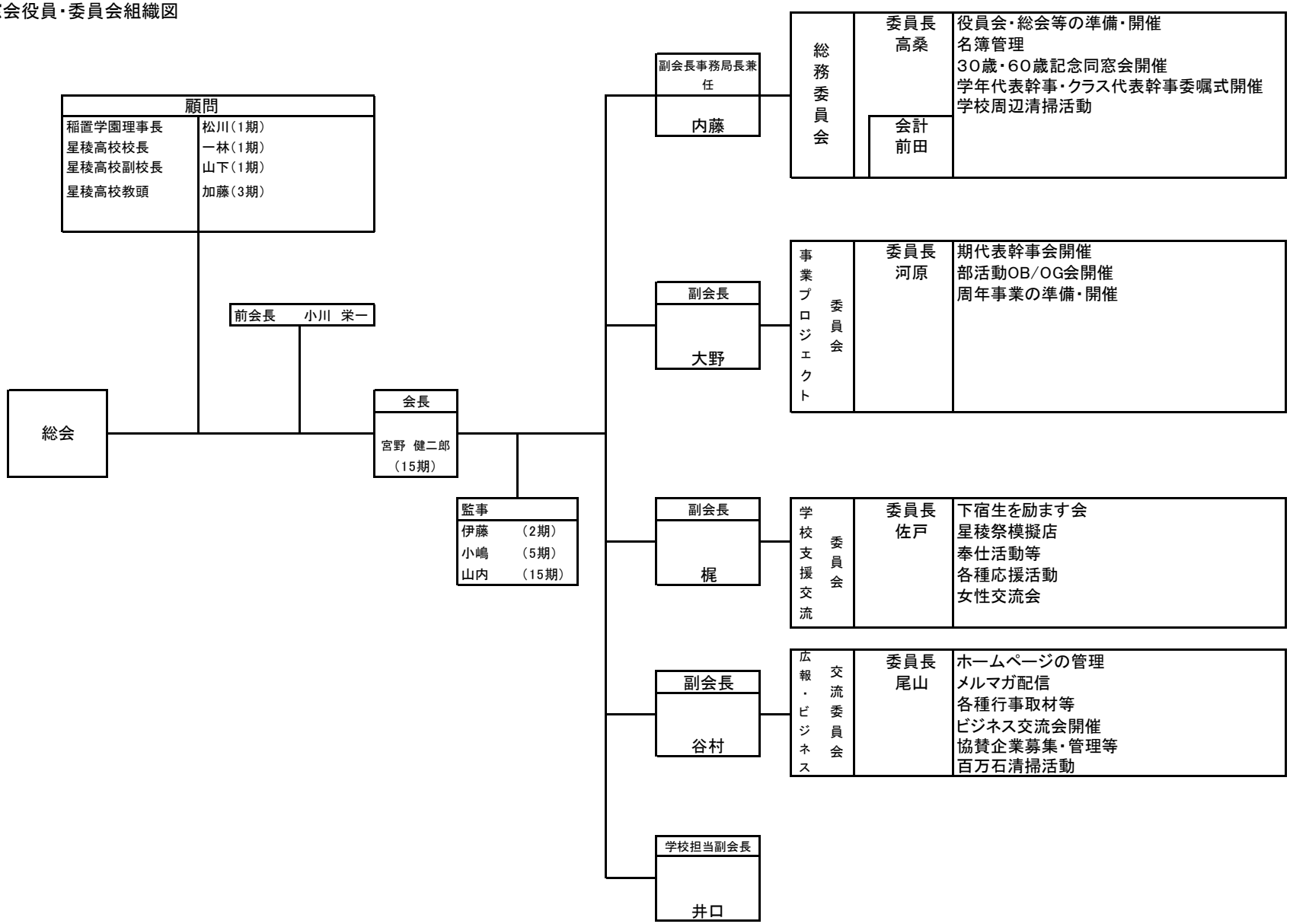同窓会役員・委員会組織図